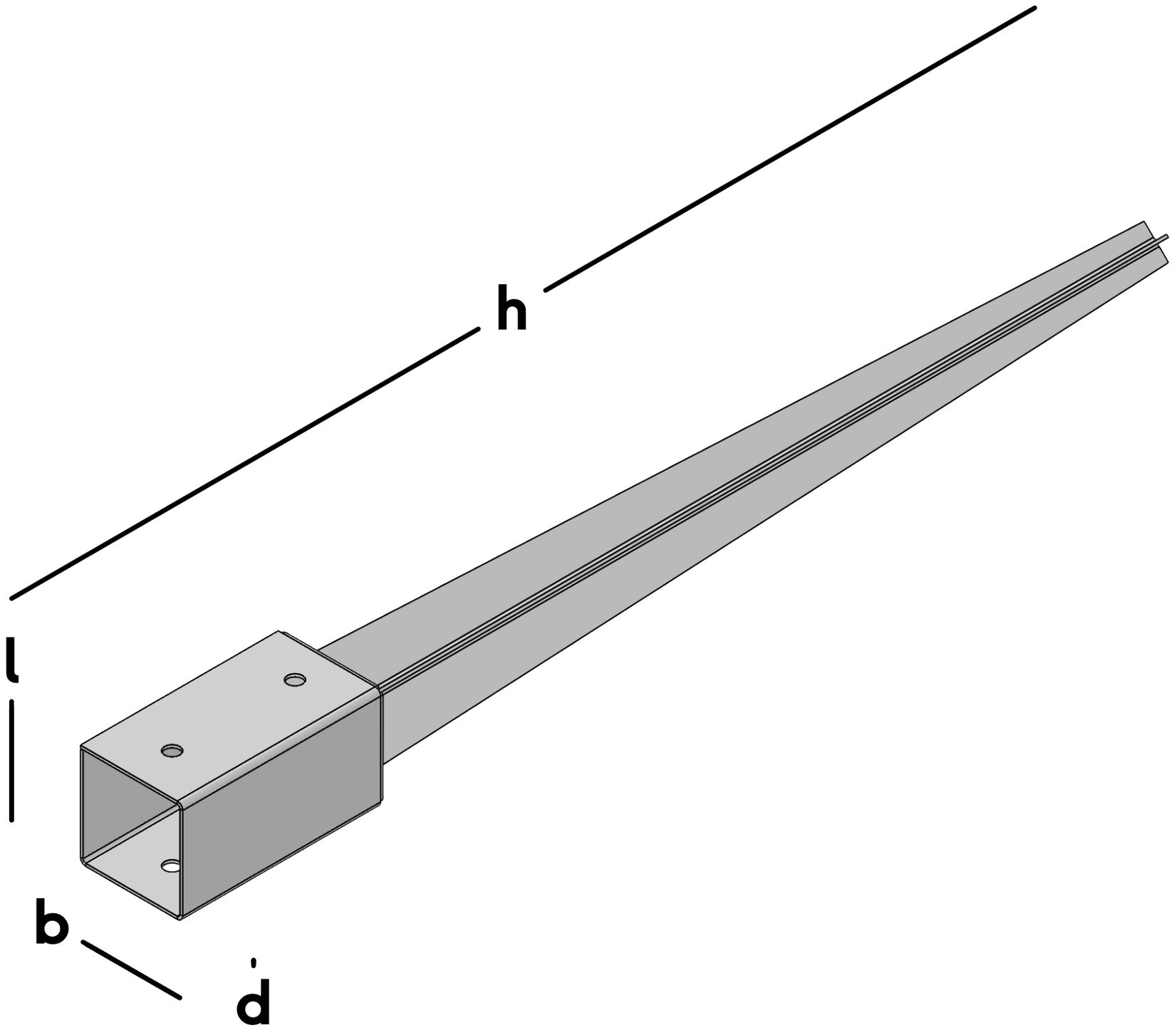
h
l
b
d