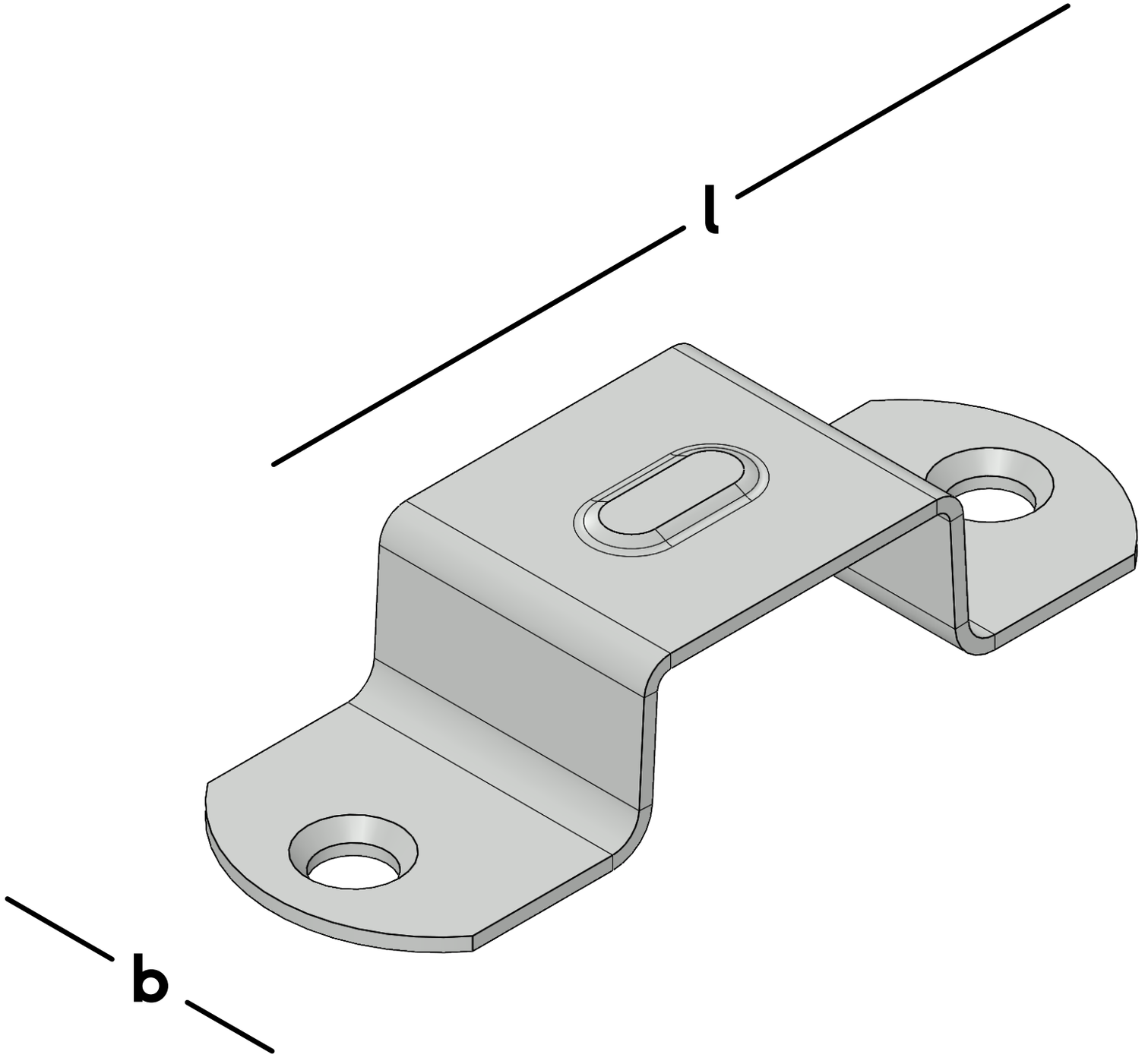
l
b