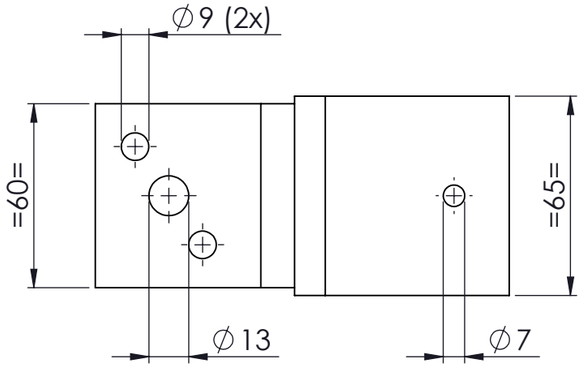

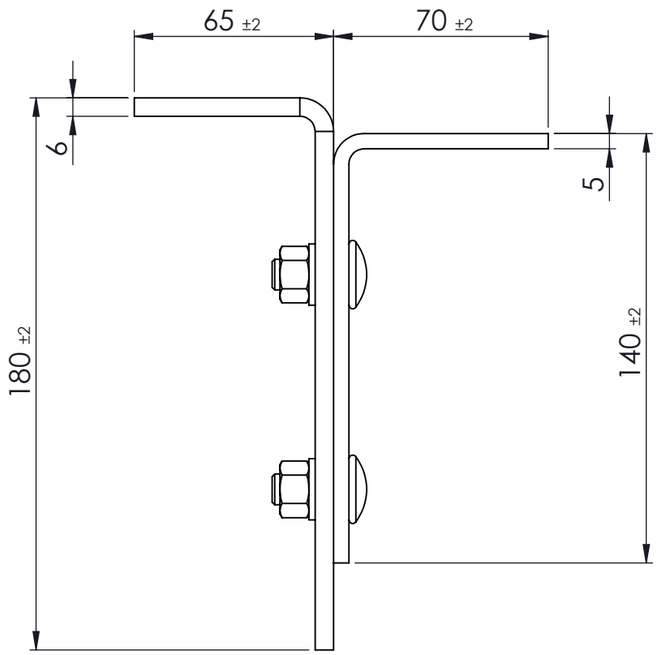

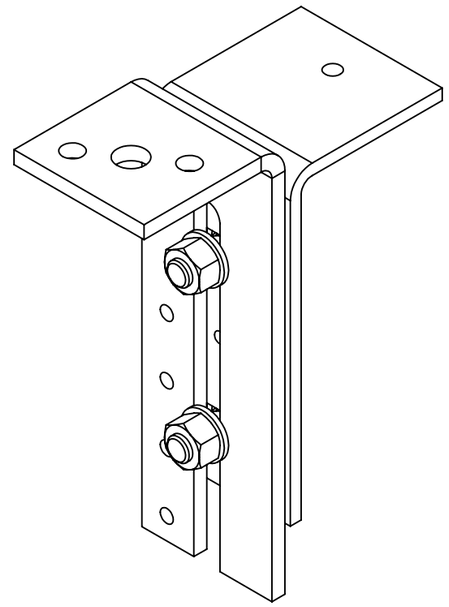

PRODUKTIE TEKENING

Opmerking:

Art.nr.:

Grondstof:

Stempel:

GEBR.BODEGRAVEN
verbindingen voor de bouw

Accoord:	Get.: RdK	Getekend volgens NEN-norm	Materiaal: S350	Werkst.nr:
	Datum: 20-5-2016		Oppervlakte: Sendzimir Verzinkt	
	Versie:		Klimaatklasse: 2	
Datum:	Schaal: 1:2		Eenheid: mm	
	Tek.nr.: 0724805	Art.omschrijving: Kozijnstelhoek 65x180/70		A3
	Atoomweg 2	tel: 0172 52 01 10	info@gb.nl	www.gb.nl