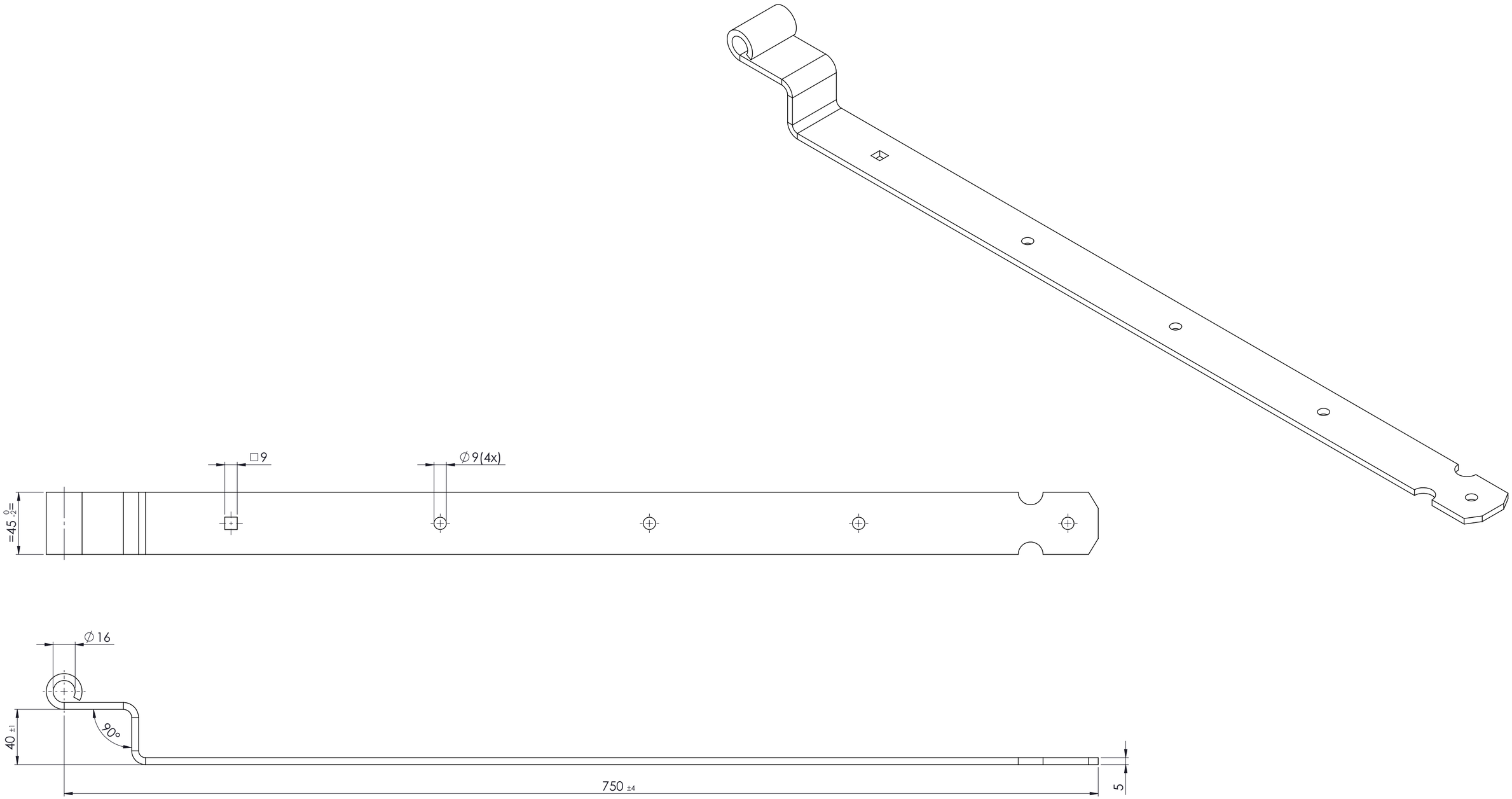

PRODUKTIE TEKENING

Opmerking:

Art.nr.:

Grondstof:

Stempel:

GEBR.BODEGRAVEN
verbindingen voor de bouw

Accoord:	Get.: MK	Getekend volgens NEN-norm	Materiaal: S315	Werkst.nr:
	Datum: 25-10-2024		Oppervlakte: Elektrolytisch Verzinkt	
	Versie:		Klimaatklasse: 2	
Datum:	Schaal: 1:2		Eenheid: mm	
	Tek.nr.: 44315	Art.omschrijving: Bochtheng 750 ∅16 45x5		A2

Atoomweg 2 tel: 0172 52 01 10 info@gb.nl www.gb.nl