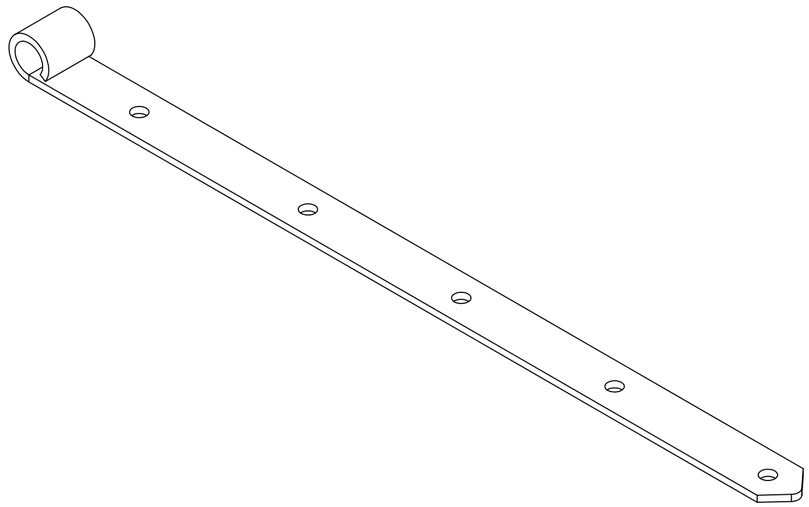

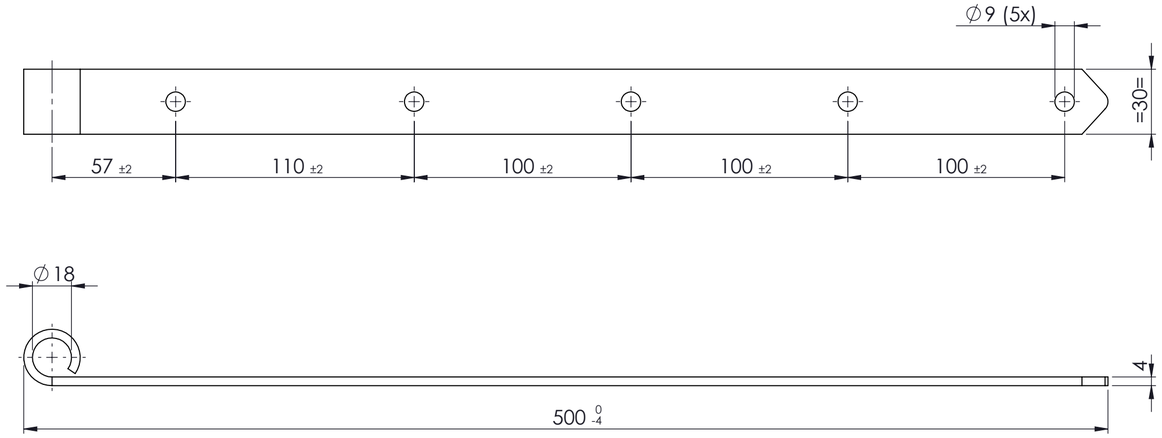

PRODUKTIE TEKENING

Opmerking:

Art.nr.:

Grondstof:

Stempel:

GEBR.BODEGRAVEN
verbindingen voor de bouw

Accoord:	Get.: RdK	Getekend volgens NEN-norm	Materiaal: S315	Werkst.nr:
	Datum: 26-6-2018		Oppervlakte: Elektrolytisch verzinkt	
	Versie:		Klimaatklasse: 2	
Datum:	Schaal: 1:2		Eenheid: mm	
	Tek.nr.: 45807	Art.omschrijving: Heng met punt 500 ∅18		A2

Atoomweg 2 tel: 0172 52 01 10 info@gb.nl www.gb.nl