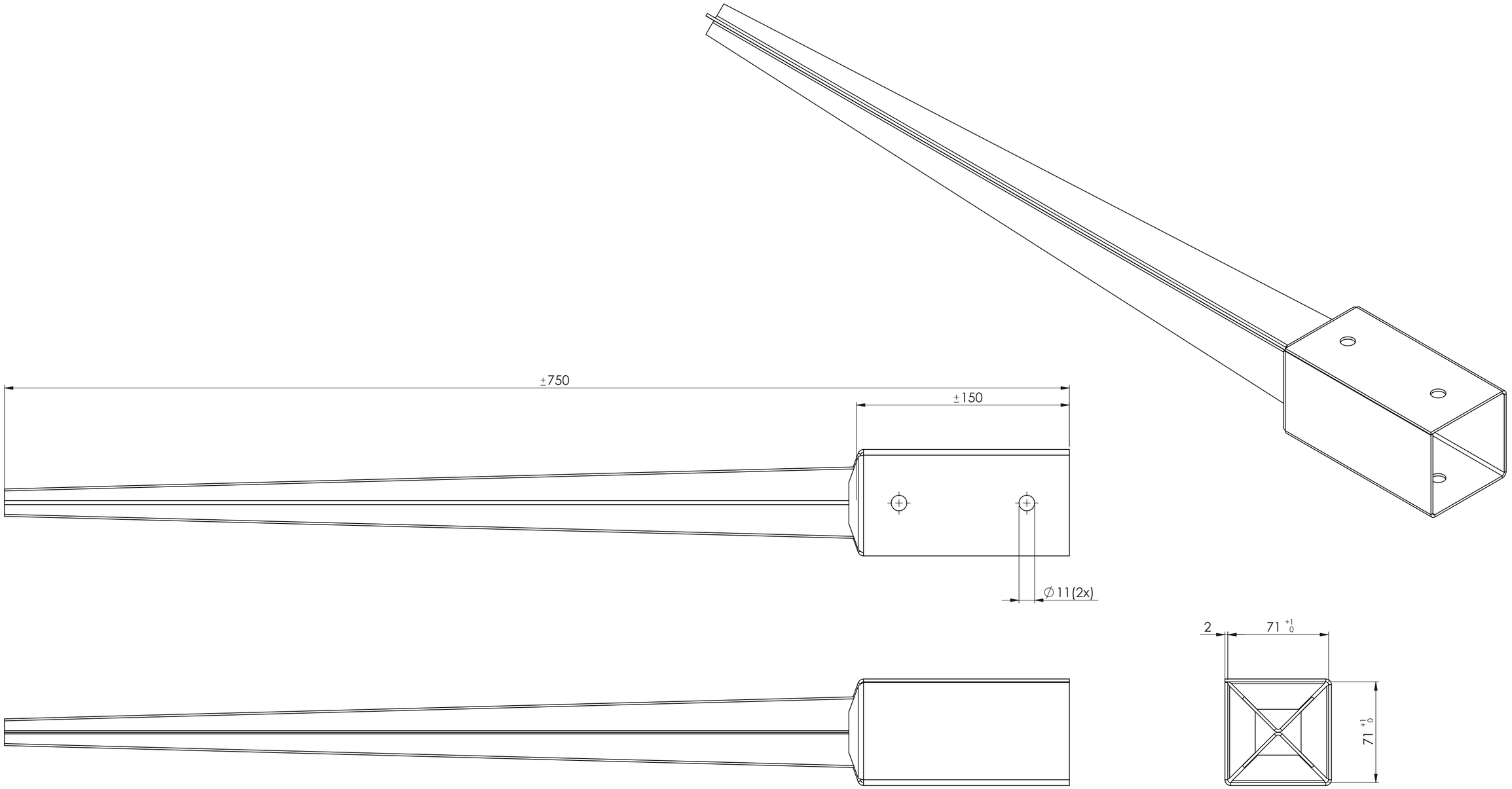

PRODUKTIE TEKENING

Opmerking:

Art.nr.:

Grondstof:

Stempel:

GEBR.BODEGRAVEN BV
verbindingen voor de bouw

Accoord:	Get.: RdK	Getekend volgens NEN-norm	Materiaal: S350	Werkst.nr.:
	Datum: 9-5-22		Oppervlakte: Thermisch Verzinkt	
	Versie:		Klimaatklasse:	
Datum:	Schaal: 1:2		Eenheid: mm	
	Tek.nr.: 736071	Art.omschrijving: Paalhouder met punt 71x750		A2

Atoomweg 2 tel: 0172 52 01 10 info@gb.nl www.gb.nl